LOJER®

For easy care

# Медицинские кровати SALLI F1,F2,F3,H2,H4

# Инструкция по эксплуатации

**Версия 1.3 04.09.2015 г.**

## Ограниченная международная гарантия

Гарантийный срок определен в договорной документации. Если не оговорено иное, срок гарантии на качество изготовления и отсутствие дефектов материалов составляет **2 года**, за исключением стальных конструкций и сварных швов, гарантия на которые составляет **10 лет.** На быстроизнашиваемые компоненты (такие как обивка, аккумуляторы, веревки/тросы) предоставляется гарантия сроком **1 год.**

## Условия гарантии

Гарантия действует, только если гарантийное требование предоставляется вместе с оригиналом счета, кассовым чеком или подтверждением (заказа), а также если не был поврежден заводской номер на изделии.
Обязательства компании «ЛОЙЕР» ограничены ремонтом или, на ее усмотрение, заменой изделия или дефектного компонента. Дефектные компоненты подлежат замене на новые или эквивалентные компоненты в состоянии «как новые». При необходимости, изделие должно быть целиком заменено на аналогичное или функционально идентичное изделие. Стоимость гарантийного обслуживания всегда ограничена стоимостью дефектного изделия. Дефектные компоненты, снятые с изделия в рамках гарантийного случая, становятся собственностью компании «ЛОЙЕР» и должны быть сохранены Конечным Клиентом для компании «ЛОЙЕР» в случае необходимости. Если эти компоненты не могут быть возвращены компании «ЛОЙЕР» по запросу, компания «ЛОЙЕР» имеет право выставить счет на соответствующую сумму. Когда на изделие «ЛОЙЕР» по гарантии устанавливаются оригинальные компоненты «ЛОЙЕР», для отремонтированного изделия не будет продлеваться гарантийный срок.
Гарантийный ремонт должен выполняться компанией «ЛОЙЕР» или ее официальными дилерами. Расходы на ремонт, выполненный лицом, которое не является представителем компании «ЛОЙЕР», не будут компенсированы, и, кроме того, на такие ремонтные работы, а также на повреждения, причиненные изделиям в результате выполнения этих ремонтных работ, не будет распространяться настоящая гарантия.
Изделие спроектировано и изготовлено в соответствии с сертификационными требованиями Евросоюза и имеет маркировку CE. Считается, что настоящее изделие не имеет дефектов материалов и изготовления, если требуется его адаптация для выполнения требований других местных и национальных технических стандартов и стандартов безопасности.

Действие настоящей гарантии не распространяется на следующие случаи:
a) Периодические проверки, техническое обслуживание и ремонт или замена деталей в результате нормального износа (например, обивка, тросы, веревки или сниженная емкость аккумуляторов);
b) Расходы, связанные с транспортировкой, демонтажом или установкой изделия;
c) Неправильное использование, включая неиспользование настоящего изделия по назначению и неправильную установку;
d) Повреждения, вызванные молнией, наводнением, пожаром, стихийными бедствиями, природными катастрофами, военными действиями, общественными волнениями, неверным напряжением сети и любой другой причиной, не зависящей от компании «Лойер»;
e) Разлив химических веществ и жидкостей или использование любых других опасных или непредусмотренных веществ, которые могут оказать воздействие на изделие;
f) Небольшие дефекты и отклонения от спецификации изделия, которые являются несущественными, незначительными или ничтожно малыми в отношении стоимости или функционирования изделия

## Производство по гарантийному случаю

Следующая информация объясняет, что следует делать в случае возникновения претензии по гарантии. Прежде всего, необходимо обратиться к своему дилеру «ЛОЙЕР», описать проблему (возможно с предоставлением фотографий или видео) и сообщить представителю компании «ЛОЙЕР» тип изделия и его заводской номер. Технические специалисты «ЛОЙЕР» помогут выявить дефекты и неисправности и часто способны устранить неисправность по телефону.
Если требуется гарантийное обслуживание, вы должны вернуть изделие дилеру, у которого вы его купили, или непосредственно на завод «ЛОЙЕР» в Финляндии. В этом случае заказчик несет ответственность за транспортировку и страхование изделия, и соответствующие расходы на транспортировку и страхование должен нести заказчик. Компания «ЛОЙЕР» берет на себя расходы на материалы / запасные части, расходы на необходимую рабочую силу, а также обратную

Авторские права принадлежат компании «Лойер Ою» 2010 г.

транспортировку отправителю. При возникновении затруднений информацию по местным дилерам можно найти на сайте www.lojer.com. Вы можете также связаться с сервисным центром в Финляндии (адрес электронной почты: service@lojer.com).

Гарантия становится недействительной, если:

- Изделие Lojer оснащается или используется с деталями, которые не были одобрены компанией «Лойер» для данного типа изделия;
- Лицо, не уполномоченное компанией «Лойер», выполнило обслуживание/ремонт или иным образом изменило изделие, и это привело к его неисправности;
- Очистка изделия выполняется с применением моющих средств, не указанных в руководстве по эксплуатации, или если изделие вступает в прямой контакт с веществами, не указанными в руководстве;
- Регулярное техническое обслуживание не выполнялось.

Авторские права принадлежат компании «Лойер Ою» 2010 г.

**Содержание**

**1 Медицинская кровать Salli ... 1**
**2 Компоненты медицинских кроватей Salli ... 1**
2.1 Компоненты кровати Salli H ... 1
2.2 Компоненты кровати Salli F ... 2
2.3 Опции и дополнительные принадлежности ... 2
**3 Меры предосторожности ... 4**
**4 Меры, которые должны быть приняты перед использованием ... 5**
**5 Использование медицинской кровати и дополнительных принадлежностей ... 6**
5.1 Фиксация колес ... 6
5.2 Регулировка высоты ложа ... 8
5.3 Регулировка спинки ... 9
5.4 Регулировка верхней и нижней коленной секции ... 9
5.5 Регулировка положения Тренделенбурга ... 10
5.6 Установка торца кровати ... 10
5.7 Боковое ограждение ... 11
5.7.1 Боковое ограждение, стандартная модель (1332SKKP) ... 11
5.7.2 Боковые ограждения увеличенной высоты ( 1332SKKPKOR ) ... 13
5.7.3 Боковые ограждения экономичной модели (1332KSKP, 70524KP) ... 14
5.8 Установка приспособления для подтягивания руками (101910) ... 15
5.9 Установка упора для подъема (упор для подъема 80/90 ru) ... 16
5.10 Установка штатива для трансфузионной системы (60121 или 60122) ... 17
5.11 Держатель мочеприемника ... 18
5.12 Сборка укороченного каркаса для простой транспортировки ... 18
**6 Очистка и дезинфекция ... 20**
6.1 Снятие пластин ложа ... 20
**7 Обслуживание ... 21**
7.1 Проведение проверок пользователем ... 21
7.2 Ежегодное обслуживание ... 21
7.3 График проведения ежегодного обслуживания ... 22
**8 Поиск неисправностей ... 24**
**9 Технические характеристики ... 24**
9.1 Информация на заводской табличке и маркировка на кровати ... 26
9.2 Используемые стандарты ... 28
**10 Запасные части и схемы ... 28**

Авторские права принадлежат компании «Лойер Ою» 2010 г.

**11 Контактная информация и справочная литература ..... 38**

Авторские права принадлежат компании «Лойер Ою» 2010 г.

# 1 Медицинская кровать Salli

Настоящий документ содержит инструкцию по использованию медицинских кроватей SALLI компании «Лойер».

Медицинские кровати Salli были разработаны для использования в медицинских учреждениях взрослыми людьми и пациентами старше 12 лет и ростом выше 146 см.

Модель Salli H2 (80/90) имеет функцию гидравлической регулировки высоты и регулировки спинной секции с помощью механических устройств и газовых пружин, а также, в качестве дополнительной опции, функцию регулировки положения Тренделенбурга с помощью газовых пружин. В модели H4 (80/90) также предусмотрена регулировка верхней и нижней коленной секции с помощью механических устройств и газовых пружин. Модели Salli F1, F2 и F3 представляют собой кровати с фиксированной высотой, имеющие только функции регулировки спинной и/или коленной секции с помощью механических устройств и газовых пружин.

***ВАЖНО!*** *Перед применением медицинской кровати ознакомьтесь с инструкцией по использованию.*

# 2 Компоненты медицинских кроватей Salli

## 2.1 Компоненты кровати Salli H

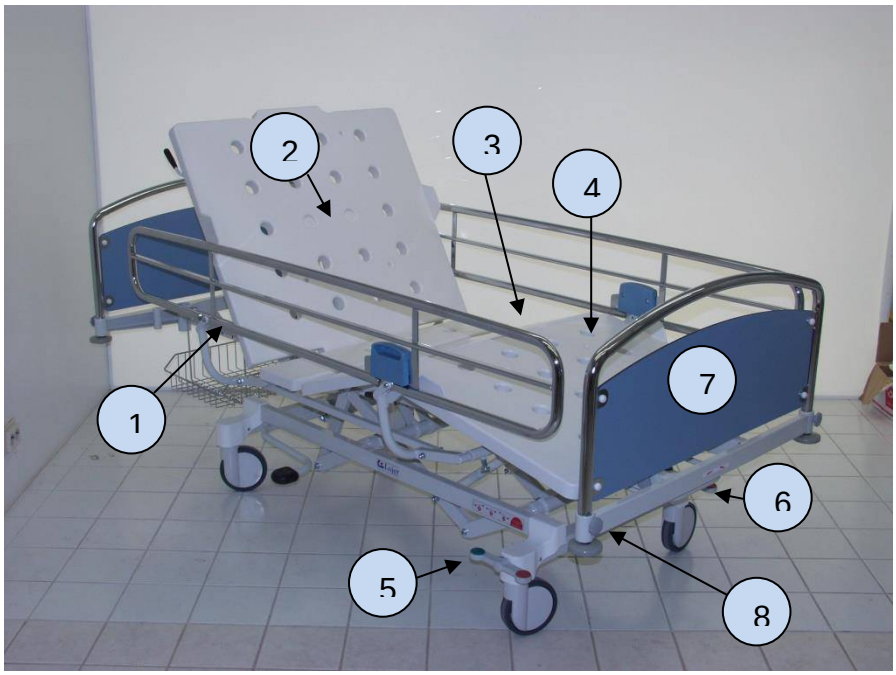


1 Боковое ограждение, стандартная модель (опционально)
2 Спинная секция
3 Верхняя коленная секция
4 Нижняя коленная секция
5 Центральная педаль тормоза

| | |
|---|---|
| 6 | Рукоятка регулирования положения Тренделенбурга (опционально) |
| 7 | Торец кровати |
| 8 | Фиксатор торца кровати |
| 2+3+4 | Платформа для матраса (ложе) |

*Рис. 1. Медицинская кровать Salli H4*

## 2.2 Компоненты кровати Salli F

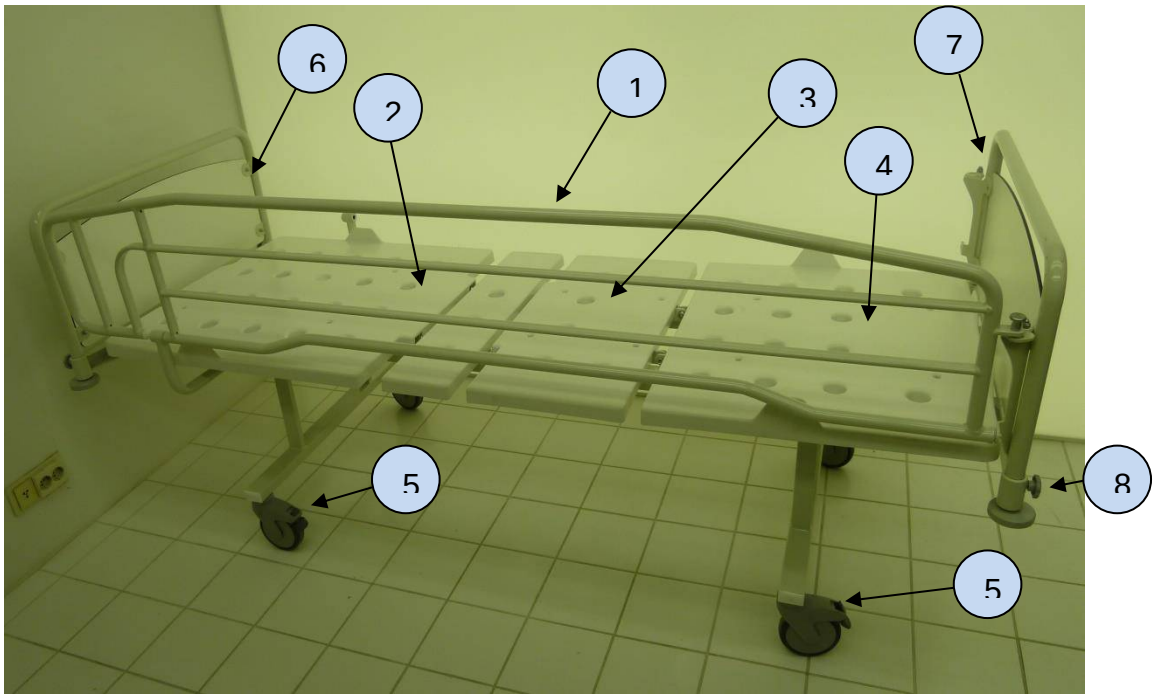


| | |
|---|---|
| 1 | Боковое ограждение, экономичная модель (опционально) |
| 2 | Спинная секция |
| 3 | Верхняя коленная секция |
| 4 | Нижняя коленная секция |
| 5 | Колесный тормоз, отдельные фиксируемые колеса |
| 6 | Торец кровати |
| 7 | Торец кровати для боковых ограждений экономичной модели |
| 8 | Фиксатор торца кровати |
| 2+3+4 | Платформа для матраса (ложе) |

*Рис. 2. Медицинская кровать с фиксированной высотой Salli F3*

## 2.3 Опции и дополнительные принадлежности

Медицинская кровать доступна для приобретения со следующими опциями:

- Торцы и боковые ограждения с металлическими компонентами с хромированным или эпоксидным покрытием
- Различные цветовые решения для торцевых пластин

Для медицинских кроватей Salli могут применяться следующие дополнительные принадлежности, которые должны заказываться отдельно:

- Боковые ограждения, различные версии; стандартные, высокие и экономичной модели
- Приспособление для подтягивания руками (101910)
- Штатив для трансфузионной системы (60121, 60122)
- Упор для подъема (Упор для подъема 80 ru или Упор для подъема 90 ru)
- Столик для еды
- Держатель мочеприемника
- Корзина для принадлежностей

Авторские права принадлежат компании «Лойер Ою» 2015 г. 

# 3 Меры предосторожности

Необходимо соблюдать следующие меры предосторожности.

***ВАЖНО!*** *Разрешается использовать только принадлежности, одобренные производителем и предназначенные для соответствующего типа кровати.*

***ВАЖНО!*** *Матрас должен соответствовать указаниям производителя по высоте и ширине.*

***ВАЖНО!*** *Матрас-носилки должен быть прикреплен к регулируемому ложу. Матрас-носилки не должен прикрепляться к каркасу кровати, а также к компонентам каркаса, т.к. это создает риск нежелательного захвата пациента и механических повреждений.*

***ВАЖНО!*** *Должна быть предусмотрена возможность беспрепятственного поднятия и опускания бокового ограждения, поэтому никакие внешние преграды (матрас, его воздушные шланги, постельное белье или другие предметы) не должны опираться на боковое ограждение и не должны блокировать его в верхнем положении без фиксации стопорного механизма самого ограждения.*

***ВАЖНО!*** *Исправное состояние стопорного механизма бокового ограждения необходимо постоянно контролировать при регулировке высоты ограждения. Во время использования необходимо всегда проверять, что боковое ограждение надлежащим образом фиксируется в верхнем положении.*

***ВАЖНО!*** *Необходимо всегда фиксировать колеса перед тем, как размещать пациента на кровати.*

***ВАЖНО!*** *Во время регулировки кровати на ложе может находиться только пациент.*

***ВАЖНО!*** *Запрещается сидеть, а также стоять на любом краю кровати, т.к. существует риск перевешивания (кровати Salli F). См. главу 9.1, указания на кровати, рисунки 24 и 25.*

***ВАЖНО!*** *Медицинскую кровать необходимо всегда оставлять в самом нижнем положении, чтобы свести к минимуму риск падения пациента с кровати.*

***ВАЖНО!*** *Во время регулировки кровати и боковых ограждений необходимо всегда контролировать отсутствие людей вблизи механизмов кровати (опасность защемления).*

***ВАЖНО!*** *Если существует риск падения пациента с кровати, необходимо устанавливать боковые ограждения в максимально высокое*

*положение, когда пациент остается без присмотра (опасность падения с кровати и повышенный риск захвата частей тела пациента при использовании упора для подъема)*

***ВАЖНО!*** *При наличии неисправностей в кровати или ее принадлежностях необходимо незамедлительно прекратить использование кровати и отправить ее в сервисный центр.*

# 4 Меры, которые должны быть приняты перед использованием

Убедиться в том, что транспортная упаковка не нарушена и что во время транспортировки не произошло никаких повреждений. Снять с кровати весь упаковочный материал. Также снять возможные транспортировочные крепления, установленные между механизмами.

Все компоненты, указанные в транспортной накладной, должны быть включены в комплект поставки. Если клиент обнаруживает какие-либо дефекты, связанные с поставкой, необходимо незамедлительно связаться с поставщиком.

Перед использованием медицинской кровати, необходимо принять следующие меры.

***ВАЖНО!*** *Перед применением медицинской кровати необходимо ознакомиться с инструкцией по использованию и принять соответствующие меры предосторожности.*

***ВАЖНО!*** *Когда нет необходимости передвигать кровать, а также перед размещением пациента на кровати, необходимо всегда держать колесные тормоза в зафиксированном положении. Это помогает предотвратить падение из-за неустойчивости кровати.*

***ВАЖНО!*** *Необходимо обеспечить наличие достаточного пространства вокруг кровати, а также над кроватью и под ней для выполнения различных функций и использования механизмов.*

***ВАЖНО!*** *Проверять, что боковые ограждения работают надлежащим образом и могут фиксироваться в верхнем положении при необходимости.*

Авторские права принадлежат компании «Лойер Ою» 2015 г. 

# 5 Использование медицинской кровати и дополнительных принадлежностей

Медицинская кровать предназначена для использования в нормальных условиях в сухом помещении. Температура внутри помещения может варьироваться от +10 до +40 °C, влажность – от 30 до 75 %. Допустимая температура хранения кровати составляет от -5 до +60 °C, влажность в складском помещении – от 30 до 75 %.

В данном разделе представлена информация по установке и использованию принадлежностей медицинской кровати. Некоторые из принадлежностей приобретаются отдельно.

***ВАЖНО!** Необходимо использовать только одобренные производителем принадлежности!*

## 5.1 Фиксация колес

Если медицинская кровать Salli оснащена колесами, она может иметь механизм центральной или индивидуальной фиксации колес.

При наличии центрального механизма фиксации колеса блокируются посредством нажатия на педаль в ножной секции медицинской кровати таким образом, чтобы педаль установилась в нижнее положение. В среднем положении (педаль находится в горизонтальном положении) колеса вращаются свободно.

Перевод педали в верхнее положение позволяет заблокировать направление колес для простоты транспортировки. Необходимо зафиксировать и проверить колесо блокировки направления, переместив головную часть медицинской кровати в сторону.

1 Колеса заблокированы (тормоз, красная сторона педали опущена вниз)
2 Колеса вращаются свободно (педаль в среднем положении)
3 Фиксатор направления (зеленая сторона педали опущена вниз)

*Рис. 3 Фиксация колес с центральным тормозом*

Медицинская кровать Salli, оснащенная колесами с индивидуальной фиксацией. Зафиксировать колесо, нажав на педаль над колесом. Когда педали находятся в крайнем верхнем положении, колеса вращаются свободно. Каждое колесо должно блокироваться индивидуально.

1 Колесо вращается свободно
2 Колесо заблокировано, педаль опущена вниз (тормоз)

*Рис. 4. Колеса с индивидуальной фиксацией*

***ВАЖНО!*** *Когда нет необходимости передвигать кровать, необходимо всегда держать колеса в зафиксированном положении. Это помогает предотвратить падение из-за неустойчивости кровати.*

***ВАЖНО!*** *Перед перемещением кровати рекомендуется отсоединить некоторые принадлежности (если они не требуются во время транспортировки), чтобы свести к минимуму риск столкновения. Приспособление для подтягивания руками, упор для поднятия, штатив для трансфузионной системы и другие принадлежности, которые существенно выступают за пределы кровати, требуют наличия свободного пространства вокруг медицинской кровати.*

## 5.2 Регулировка высоты ложа

Медицинская кровать Salli H имеет гидравлический механизм регулировки высоты. Высоту ложа можно регулировать в диапазоне от 46 до 81 см. Модели F имеют фиксированную высоту 56 см с колесами диаметром 125 мм. Ложе можно поднять, нажав на расположенную внизу ножную педаль управления приводом. Опустить ложе можно, подняв вверх ножную педаль.

*Рис. 5. Гидравлическая регулировка высоты*

***ВАЖНО!*** *При механическом перемещении кровати необходимо всегда контролировать отсутствие людей и посторонних предметов рядом с механизмами кровати и под ними (опасность защемления).*

***ВАЖНО!*** *Медицинскую кровать необходимо всегда оставлять в самом нижнем положении, чтобы свести к минимуму риск падения пациента с кровати.*

## 5.3 Регулировка спинки

Угол спинки медицинской кровати можно регулировать в диапазоне от 0 до 70°. Регулировка является механической или выполняется с помощью газовых пружин. При использовании механической регулировки спинку можно поднимать и опускать вручную, передвигая пластину спинки. При использовании газовых пружин спинку можно регулировать, нажимая на рукоятку и устанавливая спинку в необходимое положение.

*Рис. 6. Места возможного защемления рук/пальцев при регулировании ложа, спинной и коленной секции.*

***ВАЖНО!*** *При поднятии или опускании механизмов кровати необходимо всегда контролировать отсутствие людей и посторонних предметов под кроватью и между частями ложа (опасность защемления).*

***ВАЖНО!*** *Необходимо всегда проявлять осторожность при регулировании частей ложа, т.к. существует риск защемления между частями ложа и боковыми ограждениями. См. Рис. 6.*

## 5.4 Регулировка верхней и нижней коленной секции

Медицинские кровати Salli F3 и H4 имеют систему механической или газопружинной регулировки верхней и нижней коленной секции. Верхнюю коленную секцию можно установить под необходимым углом, подняв ее вручную (верхняя часть). Если же используются газовые пружины, то это можно сделать, потянув за рукоятку и вручную подняв коленную секцию. Опускание осуществляется вручную (механическая кровать) или, при использовании газовых пружин, посредством опускания рукоятки и одновременного нажатия на коленную секцию. Нижнюю коленную секцию можно вручную установить под необходимым углом.

***ВАЖНО!*** *При поднятии или опускании механизмов кровати необходимо всегда контролировать отсутствие людей и посторонних предметов под кроватью и между частями ложа (опасность защемления).*

Авторские права принадлежат компании «Лойер Ою» 2015 г. 

***ВАЖНО!*** *Необходимо всегда проявлять осторожность при регулировании частей ложа, т.к. существует риск защемления между частями ложа и боковыми ограждениями. См. Рис. 6.*

## 5.5 Регулировка положения Тренделенбурга

Медицинская кровать Salli позволяет регулировать положение Тренделенбурга с помощью газовых пружин. Ложе может быть установлено в положение Тренделенбург (12°) или антиТренделенбург (6°). Ложе можно наклонить, подняв рычаг со стороны ног и затем отпустив рычаг после достижения необходимого угла – ложе останется в необходимом положении.

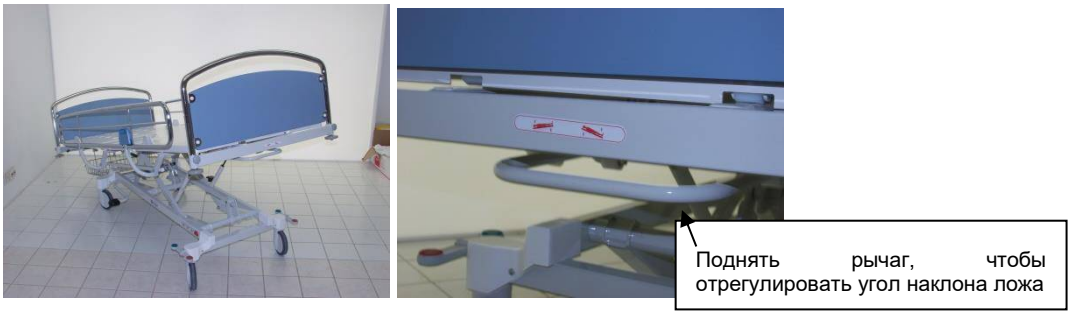


*Рис. 7. Регулировка положения Тренделенбурга*

***ВАЖНО!*** *Каждый раз перед тем, как изменять высоту ложа (гидравлические кровати), необходимо установить ложе в горизонтальное положение.*

***ВАЖНО!*** *Когда кровать находится в положении Тренделенбурга, не допускается оставлять пациента без присмотра. После использования необходимо всегда переводить ложе в горизонтальное положение.*

## 5.6 Установка торца кровати

В зависимости от используемой модели бокового ограждения могут применяться различные торцы. Для боковых ограждений экономичной модели предусмотрено крепление для фиксации ограждения в торцевой части кровати. Кроме того, при использовании высоких ограждений рекомендуется применять более высокую торцевую часть.

Авторские права принадлежат компании «Лойер Ою» 2015 г. 

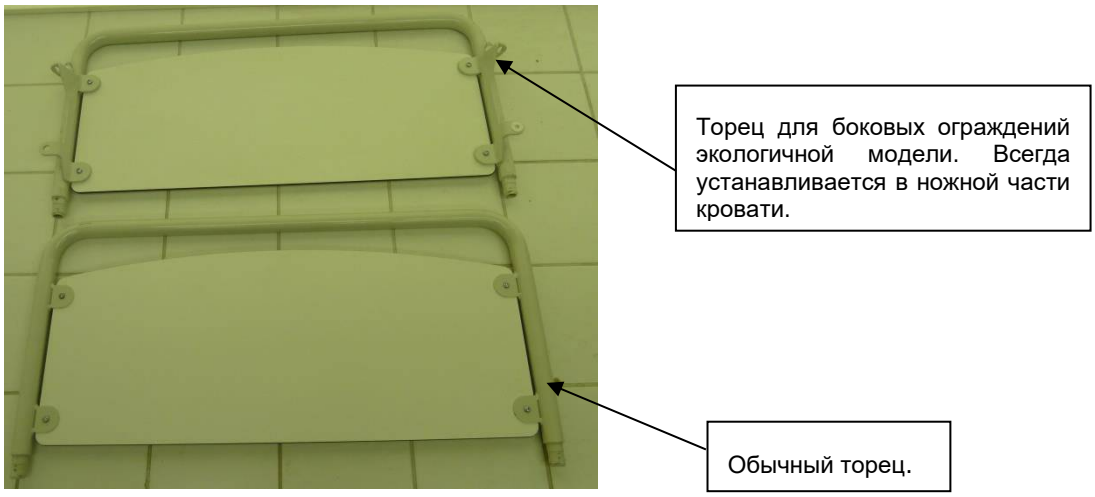


*Рис. 8. Модели торцевой части кровати*

Торцевые части устанавливаются с помощью поворотных фиксаторов. См. рисунки 1 и 2. Чтобы установить торцевую часть, необходимо повернуть фиксатор по часовой стрелке; чтобы снять торцевую часть, необходимо повернуть фиксатор против часовой стрелки.

## 5.7 Боковое ограждение

С медицинскими кроватями Salli могут использоваться различные модели боковых ограждений. Все модели либо устанавливаются на заводе, либо могут быть установлены позднее. Все боковые ограждения, при необходимости, легко снимаются с кровати.

### 5.7.1 Боковое ограждение, стандартная модель (1332SKKP)

Высота бокового ограждения может регулироваться посредством вытягивания ограждения из верхних трубок. Ограждение зафиксируется в необходимом положении, когда вы услышите характерный щелчок. Для того, чтобы опустить ограждение, необходимо взяться за верхнюю трубку и потянуть рукоятку с торца ограждения, после чего можно будет опустить ограждение.

Установка и снятие ограждения: Ограждения прикрепляются к каркасу кровати с помощью двух пружинных фиксаторов, находящихся под верхним каркасом. Для снятия ограждений необходимо потянуть вниз фиксатор и одновременно с этим извлечь ограждение из кровати. Для установки ограждения необходимо потянуть вниз фиксатор и установить ограждение на место. При установке необходимо убедиться в том, что боковые ограждения размещены надлежащим образом (рукоятка для отсоединения боковых ограждений находится в ножной части кровати). Необходимо убедиться в том, что боковые ограждения зафиксированы на месте, правильно установлены, а также что они фиксируются в различных предусмотренных положениях.

Рекомендованная высота ложа при использовании бокового ограждения стандартной модели составляет макс. 13 см.

*Рис. 9. Прикрепление бокового ограждения под верхним каркасом*

***ВАЖНО!*** *При регулировке боковых ограждений необходимо всегда контролировать отсутствие людей и посторонних предметов между ограждениями. После того, как ограждение будет зафиксировано в верхнем положении, должен произойти щелчок.*

***ВАЖНО!*** *При транспортировке пациента необходимо опустить ложе и кровать в максимально низкое положение и поднять боковые ограждения, чтобы свести к минимуму риск падения пациента.*

***ВАЖНО!*** *Необходимо всегда использовать размер матраса, установленный производителем для сочетания моделей бокового ограждения и кровати.*

***ВАЖНО!*** *Ограждение, которое находится в среднем или промежуточном положении, не предотвратит падение пациента с кровати. Следовательно, если ограждение находится в среднем положении, это не соответствует требованиям стандарта IEC 60601-2-52 и ставит под угрозу безопасность пациента.*

Авторские права принадлежат компании «Лойер Ою» 2015 г. 

## 5.7.2 Боковые ограждения увеличенной высоты ( 1332SKKPKOR )

Боковые ограждения увеличенной высоты имеют функции, сопоставимые с функциями стандартных боковых ограждений (1332SKKP). Установка, снятие и регулировка выполняются аналогично модели 1332SKKP. Боковое ограждение увеличенной высоты имеет верхнюю часть с двумя положениями, что повышает безопасность пациента при использовании надувных матрасов или плотных комфортных матрасов.

Чтобы отрегулировать верхнюю часть бокового ограждения, необходимо потянуть за фиксаторы и одновременно повернуть их. Когда верхняя часть бокового ограждения находится рядом с искомым положением, необходимо отпустить фиксаторы. Необходимо завершить фиксацию, сместив верхнюю часть ограждения. Ограждение установится в необходимое положение, когда вы услышите характерный щелчок фиксатора.

Рекомендованная высота ложа при использовании бокового ограждения увеличенной высоты составляет макс. 22 см.

*Рис. 10. Фиксаторы для регулировки ограждения*

***ВАЖНО!*** *При регулировке боковых ограждений необходимо всегда контролировать отсутствие людей и посторонних предметов между ограждениями. После того, как ограждение будет зафиксировано в верхнем положении, должен произойти щелчок.*

***ВАЖНО!*** *При транспортировке пациента необходимо опустить ложе и кровать в максимально низкое положение и поднять боковые ограждения, чтобы свести к минимуму риск падения пациента.*

***ВАЖНО!*** *Необходимо всегда использовать размер матраса, установленный производителем для сочетания моделей бокового ограждения и кровати.*

***ВАЖНО!*** *Ограждение, которое находится в среднем или промежуточном положении, не предотвратит падение пациента с кровати. Следовательно, если ограждение находится в среднем*

*положении, это не соответствует требованиям стандарта IEC 60601-2-52 и ставит под угрозу безопасность пациента.*

### 5.7.3 Боковые ограждения экономичной модели (1332KSKP, 70524KP)

С кроватями Salli могут использоваться боковые ограждения двух разных экономичных моделей. Ограждения обеих моделей функционируют и устанавливаются одинаковым образом, единственное различие заключается в размерной структуре, которая позволяет использовать более плотные матрасы с моделью 70524KP.

Установка экономичных ограждений начинается с монтажа передней опорной стойки под верхним каркасом. Необходимо поднять спинку в вертикальное положение. Установить переднюю опорную стойку таким образом, чтобы она была выровнена относительно отверстий в верхнем каркасе, и зафиксировать ее с помощью болтов. Найти барашковые гайки в головной части кровати. Стандартная система головной части крепится с помощью болтов с гайками с применением соответствующих инструментов. Быстроразъемная система оснащена барашковыми гайками и опорной плитой, которую можно установить вручную.

*Рис. 11. Установка передней опорной стойки (быстроразъемная система)*

Если торец в ножной части кровати не установлен, то необходимо установить его, но пока не закреплять. Найти дополнительные детали в торцевой части для установки экономичных ограждений, направленных в сторону кровати. Фиксатор бокового ограждения будет расположен в ножной части кровати. Надвинуть ограждение на переднюю опорную стойку, проверить, чтобы пластмассовый подшипник для бокового ограждения находился на своем месте. Приподнять торец в ножной части кровати и установить ограждение на свое место, после чего

опустить торец в отверстие. Повторить эту процедуру с противоположной стороны и зафиксировать крепление торца. Проверить блокирующую функцию бокового ограждения.

*Рис. 12. Боковое ограждение экономичной модели в сборе, головная и ножная части кровати*

Рекомендованная высота ложа для модели 1332KSKP составляет макс. 13 см, для модели 70524KP – макс. 18 см.

***ВАЖНО!*** *При регулировке боковых ограждений необходимо всегда контролировать отсутствие людей и посторонних предметов между ограждениями. После того, как ограждение будет зафиксировано в верхнем положении, должен произойти щелчок.*

***ВАЖНО!*** *При транспортировке пациента необходимо опустить ложе и кровать в максимально низкое положение и поднять боковые ограждения, чтобы свести к минимуму риск падения пациента.*

***ВАЖНО!*** *Необходимо всегда использовать размер матраса, установленный производителем для сочетания моделей бокового ограждения и кровати.*

## 5.8 Установка приспособления для подтягивания руками (101910)

Приспособление для подтягивания руками может использоваться для того, чтобы помочь пациенту двигаться или подниматься в сидячее положение на кровати. Необходимо установить приспособление в муфту в головной части кровати таким образом, чтобы нельзя было повернуть его боком. Для установки инструменты не требуются.

Данное приспособление установлено правильно, когда рукоятка весит над ложем и когда приспособление не поворачивается в сторону.

Максимальная безопасная рабочая нагрузка для данного приспособления составляет 75 кг.

***ВАЖНО!*** *Перед использованием приспособления для подтягивания необходимо убедиться в том, что оно находится над ложем и зафиксировано в боковом положении.*

***ВАЖНО!*** *Необходимо проверить, что над кроватью имеется достаточное свободное пространство. Когда вы поднимаете кровать, данное приспособление также поднимается.*

## 5.9 Установка упора для подъема (упор для подъема 80/90 ru)

1. Поднять ограждение и установить спинку в верхнее положение.
2. Открутить барашковую гайку на опорной плите на каркасе.
3. Пропустить вал упора через отверстия в опорных плитах.
4. Плотно закрутить барашковую гайку.
5. Вставить рукоятку упора для подъема в отверстие упора.
6. Повернуть упор в необходимом направлении.

Если упор для подъема установлен правильно, то должно быть достаточно пространства для свободного перемещения ограждения. Упор для подъема может использоваться только вместе со стандартными боковыми ограждениями. При использовании боковых ограждений экономичной модели упор для подъема не может быть установлен. Максимальная безопасная рабочая нагрузка для боковых ограждений составляет 50 кг.

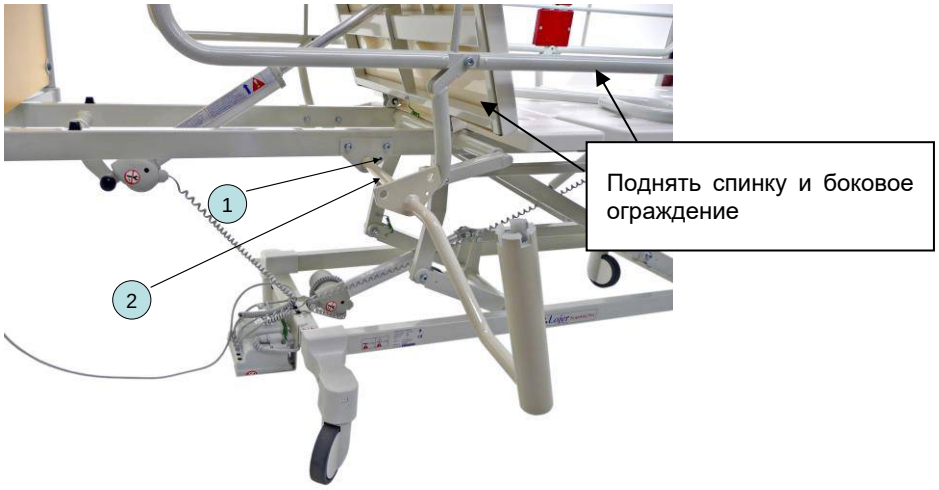

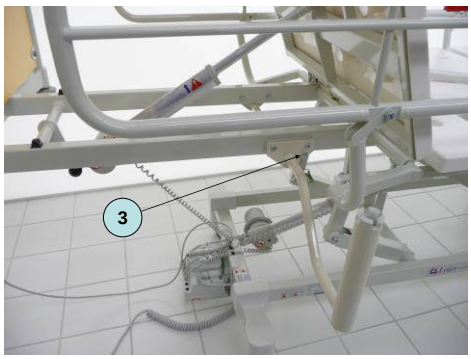


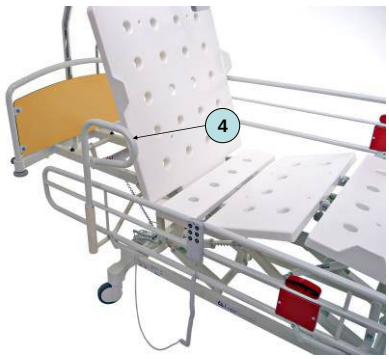


1 Местонахождение барашковой гайки
2 Вал упора для подъема
3 Установка барашковой гайки
4 Рукоятка упора для подъема

*Рис. 13. Установка упора для подъема*

***ВАЖНО!*** *Необходимо проверить, что вокруг кровати имеется достаточное свободное пространство. Когда вы поднимаете кровать, упор для подъема также перемещается, что требует наличия дополнительного пространства с каждой стороны.*

***ВАЖНО!*** *Если существует риск падения пациента с кровати, необходимо устанавливать боковые ограждения в максимально высокое положение, когда пациент остается без присмотра (опасность падения с кровати и защемления частей тела пациента при использовании упора для подъема)*

## 5.10 Установка штатива для трансфузионной системы (60121 или 60122)

Установить штатив для трансфузионной системы в гнездо в головной части медицинской кровати. Штатив фиксируется на месте при его поворачивании в гнезде. Снять штатив можно посредством его вытягивания вверх. Вы можете отрегулировать высоту штатива с помощью установочного кольца на штативе. Максимальная безопасная рабочая нагрузка для штатива для трансфузионной системы составляет 2 кг.

*Рис. 14. Штатив для трансфузионной системы*

***ВАЖНО!** Необходимо убедиться в том, что вокруг кровати имеется достаточное свободное пространство. Когда вы поднимаете кровать, штатив также поднимается, что требует наличия дополнительного пространства сверху.*

## 5.11 Держатель мочеприемника

Поднять спинку. Снять короткую среднюю часть ложа ABS с кровати. Держатель мочеприемника устанавливается посредством продевания через отверстия в каркасе.

*Рис. 15. Держатель мочеприемника*

## 5.12 Сборка укороченного каркаса для простой транспортировки

Кровати моделей Salli GPM предусматривают возможность уменьшения габаритной длины кровати посредством снятия ножной и головной части. Перед уменьшением длины кровати необходимо снять боковые ограждения и другие принадлежности в соответствии с надлежащими

инструкциями. Ножная часть снимается одинаковым образом для всех моделей посредством откручивания фиксаторов, расположенных с обеих сторон каркаса, и снятия торцевой части кровати.

*Рис. 16. Снятие торцевой части и уменьшение длины кровати для транспортировки*

Чтобы снять головную часть, необходимо поднять спинку и вытянуть головную часть из обоих фиксаторов одновременно. Поднять и вытянуть головную часть из верхнего каркаса. Установка выполняется в обратном порядке: необходимо вставить головную часть в соответствующие отверстия в верхнем каркасе и продвинуть ее вниз до тех пор, пока фиксаторы не заблокируют головную часть. Проверить, что головная часть полностью зафиксирована и что оба фиксатора находятся в заблокировоанном положении (вдавлены).

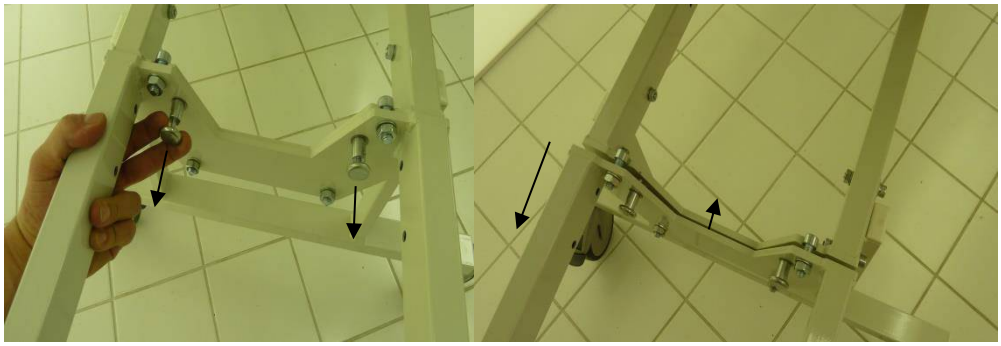

*Рис. 17. Снятие головной части*

# 6 Очистка и дезинфекция

Очистку и дезинфекцию металлических компонентов медицинской кровати, а также пластмассовых пластин ABS необходимо выполнять с помощью ткани, смоченной универсальным моющим средством мягкого действия. Необходимо соблюдать внутренние инструкции в отношении частоты и способа очистки кровати. Кроме того, необходимо соблюдать инструкции, указанные производителем моющего средства. На ежедневной основе рекомендуется чистить места и компоненты, которые трогают пациенты или медсестры, боковые ограждения, торцы кроватей и другие принадлежности, которые обычно трогают при лечении пациентов и использовании кровати. Общую очистку рекомендуется выполнять каждый раз при вводе кровати в эксплуатацию и смене пациента, но не реже одного раза в неделю.

***ВАЖНО!*** *Запрещается осуществлять мойку медицинской кровати методом водоструйной очистки или механически. МАШИННАЯ МОЙКА ЗАПРЕЩЕНА!*

***ВАЖНО!*** *Дезинфицирующее средство разъедает поверхностные материалы. Необходимо вытирать дезинфицирующее средство смоченной тканью.*

***ВАЖНО!*** *Для очистки медицинской кровати запрещается использовать растворители, такие как бензин или спирт.*

## 6.1 Снятие пластин ложа

Вы можете снять пластины ложа ABS на медицинской кровати на время проведения очистки. Спинка и ножная секция имеют соединения с использованием ленты Velcro и могут быть сняты посредством простого извлечения из ложа.

Среднюю пластину можно снять посредством ее поднятия. При обратной установке пластины необходимо соблюдать направление и положение установки.

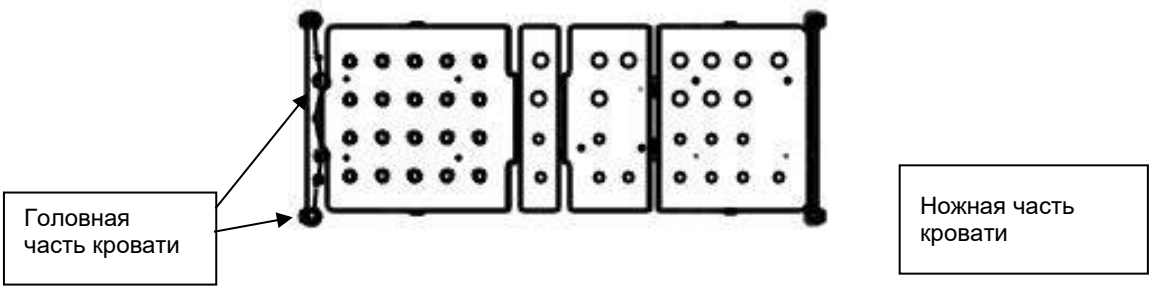


*Рис. 18. Типовое расположение частей ложа ABS.*

# 7 Обслуживание

Необходимость обслуживания является незначительной, но при этом кровать должна проходить ежегодное техническое обслуживание для обеспечения безопасного и надлежащего использования. Предположительный срок службы кровати составляет не менее 10 лет при нормальном использовании при условии, что эксплуатация и обслуживание осуществляются в соответствии с указаниями производителя. Необходимо отметить, что несоблюдение указаний производителя по эксплуатации и обслуживанию может повлиять на продолжительность срока службы и привести к отмене гарантии на изделие. Для обеспечения надлежащей утилизации кровати необходимо соблюдать требования указанных национальных норм и законов в отношении утилизации металла, пластмассы и т.д. При необходимости обратитесь к местному дилеру или производителю.

## 7.1 Проведение проверок пользователем

Проверка состояния следующих компонентов должна проводиться каждый раз при вводе кровати в эксплуатацию и смене пациента; кроме того, рекомендуется проводить ее на ежедневной основе в ходе нормального использования кровати:

- Ограждения кровати, фиксация в верхнем положении, устойчивость
- Торцы кровати, прикрепление и устойчивость
- Колесные тормоза кровати, проверка устойчивости и подвижности
- Проверка регулировки ложа, когда требуется выполнение регулировки

Регулировка тормозов и другие работы по обслуживанию и ремонту описаны в отдельном руководстве по техническому обслуживанию и должны выполняться только профессиональным обслуживающим персоналом. При обнаружении признаков аномального поведения кровать необходимо сразу же изъять из эксплуатации и отправить в сервисный центр для проведения ремонта.

***ВАЖНО!*** *При обнаружении признаков аномального поведения в ходе нормального использования кровать необходимо сразу же изъять из эксплуатации. Запрещается использовать сломанную или неисправную кровать, которая может ставить под угрозу безопасность пациента и пользователя.*

## 7.2 Ежегодное обслуживание

Работы по ежегодному обслуживанию должны выполняться только профессиональным обслуживающим персоналом в соответствии с национальными законами и нормами. Каждый сотрудник, выполняющий техническое обслуживание или ремонт, должен прочитать

предупреждения о безопасности и инструкции по использованию для обеспечения надлежащей работы кровати. Перед проведением технического обслуживания кровати необходимо выполнить следующие действия:

- Необходимо чистить и дезинфицировать кровать до и после проведения ремонтных работ и работ по техническому обслуживанию
- Прочитать руководства и проверить надлежащее срабатывание механизмов кровати
- Ремонт и техническое обслуживание кроватей проводить только при отсутствии на них пациентов
- Всегда заполнять соответствующую форму с указанием выполненных ремонтных работ и работ по техническому обслуживанию
- Использовать только оригинальные запасные части, одобренные производителем

## 7.3 График проведения ежегодного обслуживания

Один раз в год необходимо проводить осмотр и обслуживание кровати, чтобы гарантировать ее безопасное использование. Ежегодное обслуживание в основном проводится в три этапа. Технический и визуальный осмотр, проверка работоспособности и выполнение некоторых работ по техническому обслуживанию. Визуальный осмотр должен проводиться для проверки следующих компонентов и функций кровати.

- Проверить детали и компоненты кровати на наличие необычных следов, фрагментов, задиров, изгибов, признаков износа, трещин в сварных швах и т.д.
- Проверить кровать на наличие плохо закрепленных компонентов, незатянутых болтов, гаек, стопорных штифтов и т.д.
- При необходимости, ремонтировать и заменять неисправные детали

Проверка работоспособности должна проводиться для следующих систем.

- Проверить работоспособность всех регулировок и принадлежностей, устойчивость и надлежащее крепление, блокирующие функции систем, проверить надлежащее срабатывание
- Проверить работоспособность бокового ограждения, надежность его фиксации и устойчивость
- Проверить устойчивость кровати, индивидуальные колесные тормоза, работоспособность центральной тормозной системы, фиксацию направления колес и т.д.
- Проверить регулировки ложа, перемещение всех частей ложа во все положения, регулировку с помощью газовых пружин и механическую регулировку (Rastomat)

- Проверить работоспособность положения Тренделенбурга, если таковое предусмотрено (опционально)
- Проверить работоспособность дополнительных принадлежностей, приспособления для подтягивания руками, упора для подъема и т.д. (опционально)

Обслуживание

- Смазать подшипники, места трения, шарнирные соединения при наличии постороннего звука при выполнении механической регулировки. Для смазки использовать обычный или аэрозольный вазелин
- Еще раз проверить выполненные работы по обслуживанию, чтобы обеспечить надлежащую работу кровати
- Заполнить следующую форму по проведению ежегодного технического обслуживания. В конце руководства вы найдете копию этой формы (раздел 10 «Запасные части и схемы»)

USE FOLLOWING DOCUMENT FOR RECORDING SERVICES WHEN NEEDED

| | | | | | | | | | | | | |
|---|---|---|---|---|---|---|---|---|---|---|---|---|
| PRODUCT SERIALNUMBER: | LOKE | 2 | 0 | 1 | 5 | 2 | 3 | 0 | 0 | 7 | x | x | x |
| NAME OF TECHNICIAN: | Y/MTH | 1 | 2 | 3 | 4 | 5 | 6 | 7 | 8 | 9 | 10 | 11 | 12 |
| Lojer service/ T.T 20.4 | 2016 | | | | x | | | | | | | | |
| | 2017 | | | | | | | | | | | | |
| | 2018 | | | | | | | | | | | | |
| | 2019 | | | | | | | | | | | | |
| | 2020 | | | | | | | | | | | | |
| | 2021 | | | | | | | | | | | | |
| | 2022 | | | | | | | | | | | | |
| | 2023 | | | | | | | | | | | | |
| | 2024 | | | | | | | | | | | | |
| | 2025 | | | | | | | | | | | | |

| KIND OF CHECK | 2016 | 2017 | 2018 | 2019 | 2020 | 2021 | 2022 | 2023 | 2024 | 2025 |
|---|---|---|---|---|---|---|---|---|---|---|
| | OK/NO | OK/NO | OK/NO | OK/NO | OK/NO | OK/NO | OK/NO | OK/NO | OK/NO | OK/NO |
| · MECHANICAL INSPECTION | OK | | | | | | | | | |
| MATTRESS PLATFORM | OK | | | | | | | | | |
| MATRESS PLATFORM SUPPORTS | OK | | | | | | | | | |
| SUBFRAME, SUPPORT PARTS | OK | | | | | | | | | |
| ATTACHMENTS, BOLTS, PINS etc. | OK/NO | | | | | | | | | |
| INDIVIDUAL COMPONENTS | OK | | | | | | | | | |
| · FUNCTIONAL CHECKING | OK | | | | | | | | | |
| HEIGHT/PLATFORM ADJUSTMENT | OK | | | | | | | | | |
| SIDERAIL AND ASSECCORIES | OK | | | | | | | | | |
| TRANSPORT / BRAKE STABILITY | OK | | | | | | | | | |
| CLEANING | OK | | | | | | | | | |

ATTENTION, CHANGED PARTS etc. : Replaced bed end wheelhand nut

# 8 Поиск неисправностей

Для того, чтобы приобрести запасные части, пожалуйста, обратитесь в отдел продаж компании «Лойер» (см. *Главу 14 «Контактная информация»*). Перед тем, как связаться с нами, пожалуйста, убедитесь в том, что вы знаете следующую информацию:

- Название и модель изделия
- Заводской номер
- Год приобретения
- Точное описание проблемы.

Название и модель изделия, заводской номер и дату производства можно найти на заводской табличке (см. главу 9.1, Рис. *16 Заводская табличка*) на нижнем каркасе в головной части кровати для моделей H и на верхнем каркасе для моделей F.

Более подробные инструкции по обслуживанию можно найти в отдельном руководстве по техническому обслуживанию (см. *Главу 0 Справочная литература*).

# 9 Технические характеристики

| | |
|---|---|
| Ширина | 80 см или 90 см |
| Полная ширина | 90 см или 100 см (с боковыми ограждениями) |
| Длина | 222 см (177см – длина каркаса, укороченного для транспортировки) |
| Габаритные размеры ложа | 78 см или 88 см x 205 см x 13 см |
| Вес кровати | Модели H: 98-116 кг (в зависимости от ширины, дополнительных принадлежностей)<br>Модели F: 60-86 кг (в зависимости от ширины, дополнительных принадлежностей) |
| Безопасная рабочая нагрузка | Макс. вес пациента 170 кг / 135 кг |
| Регулировка высоты | 46–81см (колеса 125мм), 49-84см (колеса 150мм) |
| Высота моделей F | 56см (колеса 125мм) |
| Температура транспортировки | -5 - + 60 °C, влажность 30-75 % |
| Температура хранения | -5 - + 60 °C, влажность 30-75 % |

Авторские права принадлежат компании «Лойер Ою» 2015 г. 

| | |
|---|---|
| Рабочая температура | +10 - + 40 °C, влажность 30-75 % |
| Размер матраса | Ширина 78/88 см (кровати 80/90 см), длина 205 см, нормальная высота макс. 13 см, с поднятыми ограждениями 18 см или 22 см. См. главу 5.7 |

Авторские права принадлежат компании «Лойер Ою» 2015 г. 

## 9.1 Информация на заводской табличке и маркировка на кровати

| | |
|---|---|
| CE | Изделие соответствует требованиям директивы 93/42/EEC |

*Рис. 19. Заводская табличка*

Заводская табличка находится в головной части нижнего каркаса для медицинских кроватей моделей H и на верхнем каркасе для кроватей моделей F.

*Рис. 20. Предупреждение об использовании и установке несовместимых компонентов*

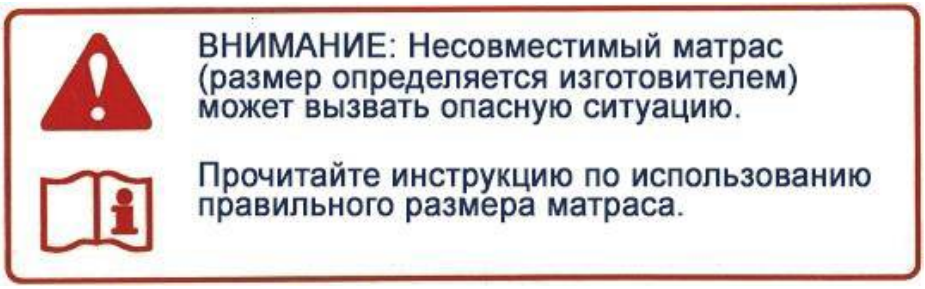


*Рис. 21. Информация по использованию матраса*

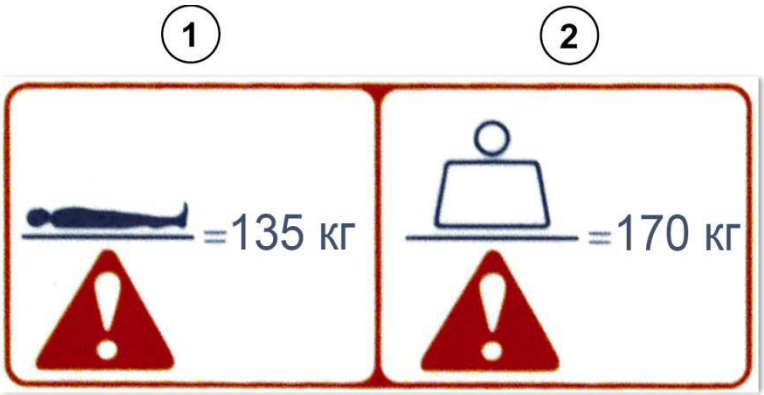


*Рис. 22. Безопасная рабочая нагрузка: 1 макс. все пациента, 2 безопасная рабочая нагрузка*

*Рис. 23. Предупреждение о риске раздавливания и защемления*

*Рис. 24. Предупреждение: необходимо прочитать представленную информацию и строго выполнять соответствующие указания*

*Рис. 25. Прочитать информацию, представленную в инструкциях по использованию*

*Рис. 26. Необходимо прочитать информацию, отмеченную этим знаком, и строго выполнять соответствующие указания*

*Рис. 27. Предупреждение о сидении/наступании на край кровати, опасная зона показана на рисунке ниже*

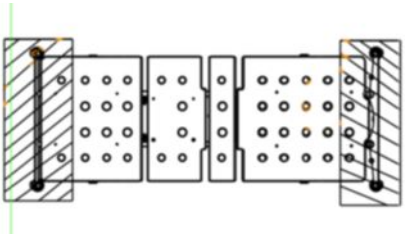

*Рис. 28. Опасная зона на ложе кровати*

## 9.2 Используемые стандарты

Медицинские кровати Lojer Salli соответствуют требованиям директивы 93/42/ETY (медицинские устройства) с поправками.

Следующие унифицированные стандарты использовались при проектировании и испытании моделей кроватей:

- EN 60601-1: 2005
- EN 60601-2-52

# 10 Запасные части и схемы

Для заказа запасных частей см. следующие схемы. Для поиска необходимой детали нужно использовать соответствующую схему. Для заказа запасных частей необходимо проверить заводской номер, указанный на заводской табличке на каркасе кровати. Не стесняйтесь обращаться к нам для выбора надлежащих запасных частей – см. контактную информацию в Главе 11.

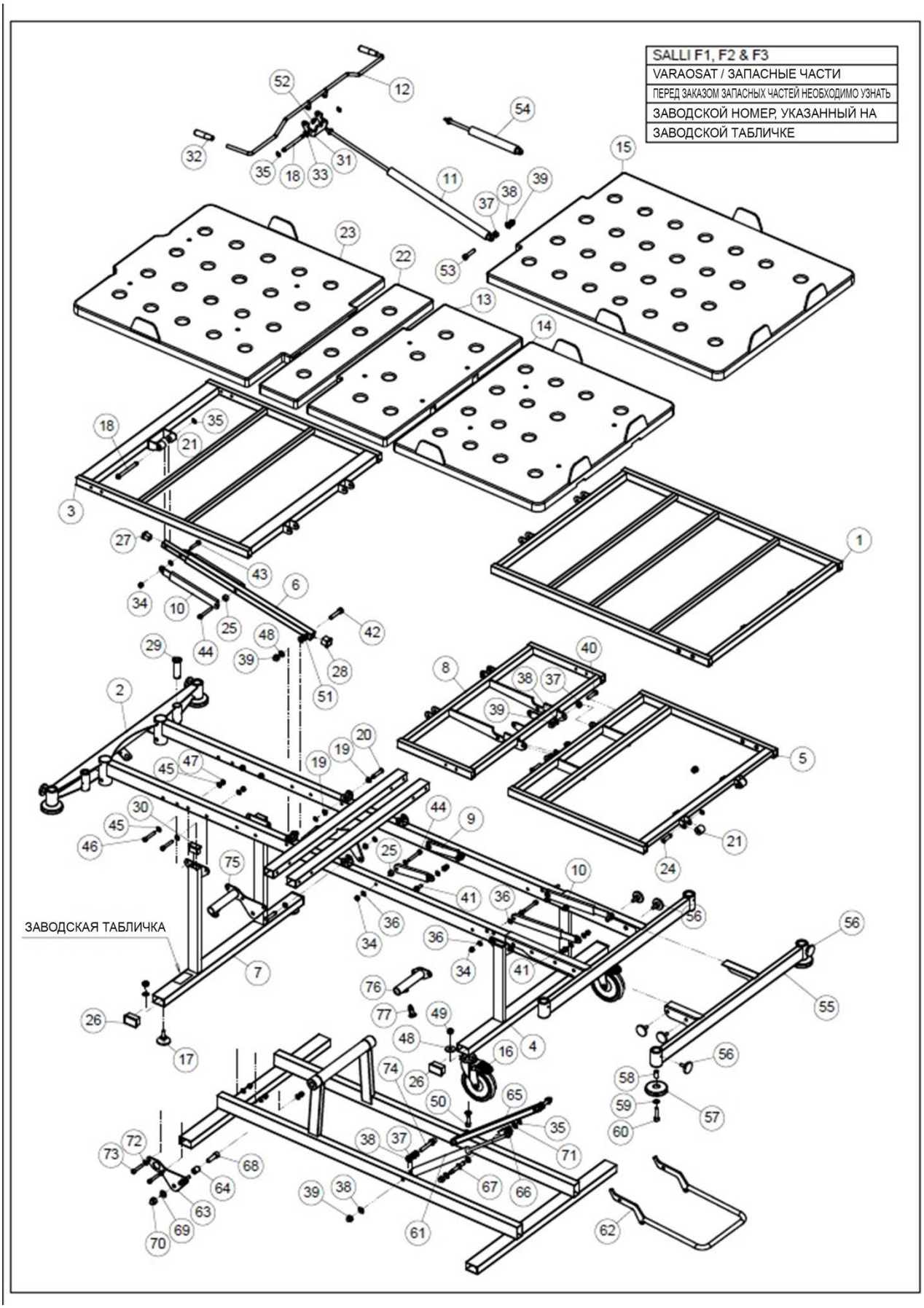
SALLI F1, F2 & F3
VARAOSAT / ЗАПАСНЫЕ ЧАСТИ
ПЕРЕД ЗАКАЗОМ ЗАПАСНЫХ ЧАСТЕЙ НЕОБХОДИМО УЗНАТЬ
ЗАВОДСКОЙ НОМЕР, УКАЗАННЫЙ НА
ЗАВОДСКОЙ ТАБЛИЧКЕ
ЗАВОДСКАЯ ТАБЛИЧКА

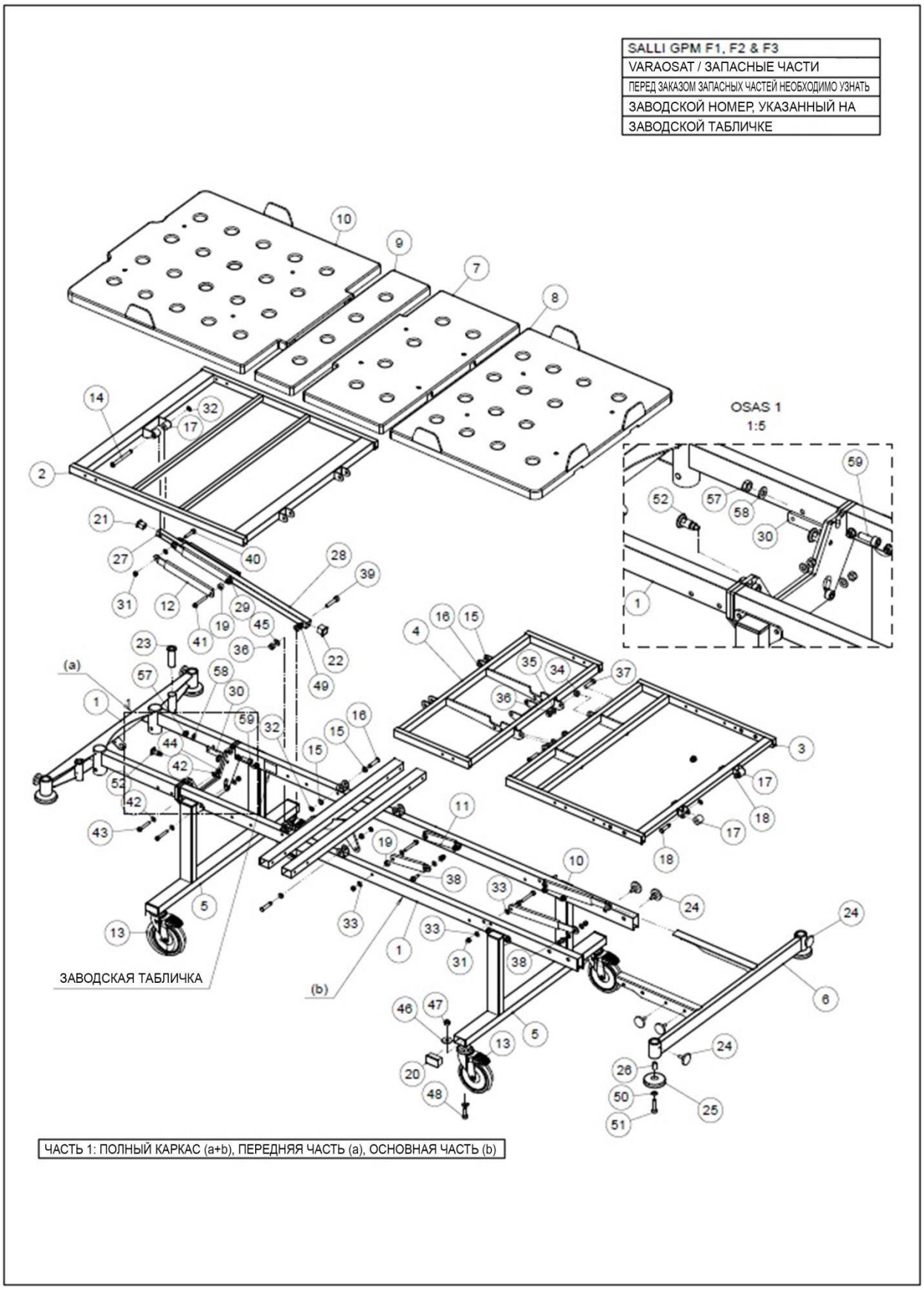
SALLI GPM F1, F2 & F3
VARAOSAT / ЗАПАСНЫЕ ЧАСТИ
ПЕРЕД ЗАКАЗОМ ЗАПАСНЫХ ЧАСТЕЙ НЕОБХОДИМО УЗНАТЬ
ЗАВОДСКОЙ НОМЕР, УКАЗАННЫЙ НА
ЗАВОДСКОЙ ТАБЛИЧКЕ
OSAS 1
1:5
ЗАВОДСКАЯ ТАБЛИЧКА
(a)
(b)
ЧАСТЬ 1: ПОЛНЫЙ КАРКАС (a+b), ПЕРЕДНЯЯ ЧАСТЬ (a), ОСНОВНАЯ ЧАСТЬ (b)

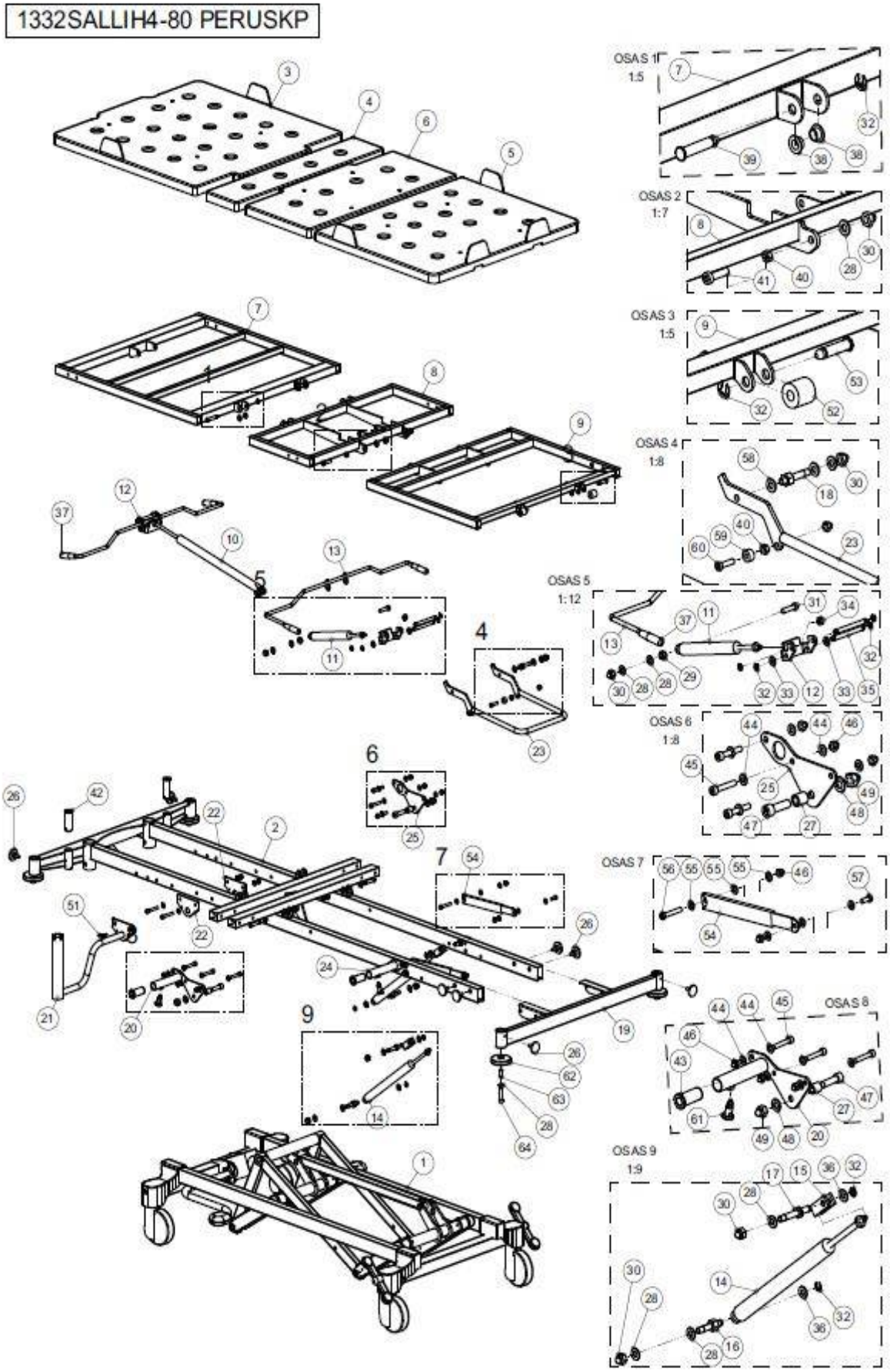
1332SALLIH4-80 PERUSKP
OSAS 1
1:5
OSAS 2
1:7
OSAS 3
1:5
OSAS 4
1:8
OSAS 5
1:12
OSAS 6
1:8
OSAS 7
OSAS 8
OSAS 9
1:9

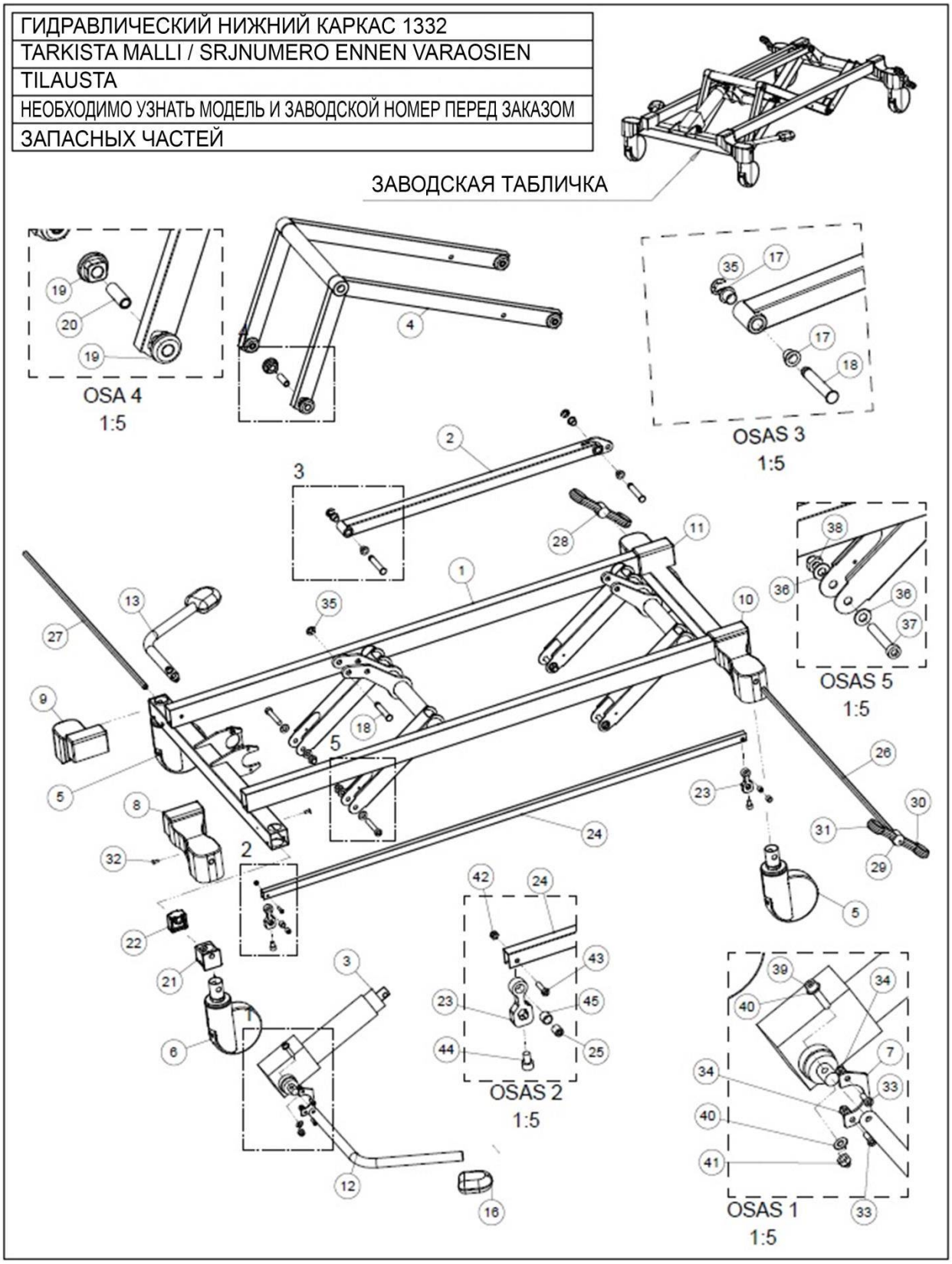
ГИДРАВЛИЧЕСКИЙ НИЖНИЙ КАРКАС 1332
TARKISTA MALLI / SRJNUMERO ENNEN VARAOSIEN
TILAUSTA
НЕОБХОДИМО УЗНАТЬ МОДЕЛЬ И ЗАВОДСКОЙ НОМЕР ПЕРЕД ЗАКАЗОМ
ЗАПАСНЫХ ЧАСТЕЙ
ЗАВОДСКАЯ ТАБЛИЧКА
OSA 4
1:5
OSAS 3
1:5
OSAS 5
1:5
OSAS 2
1:5
OSAS 1
1:5

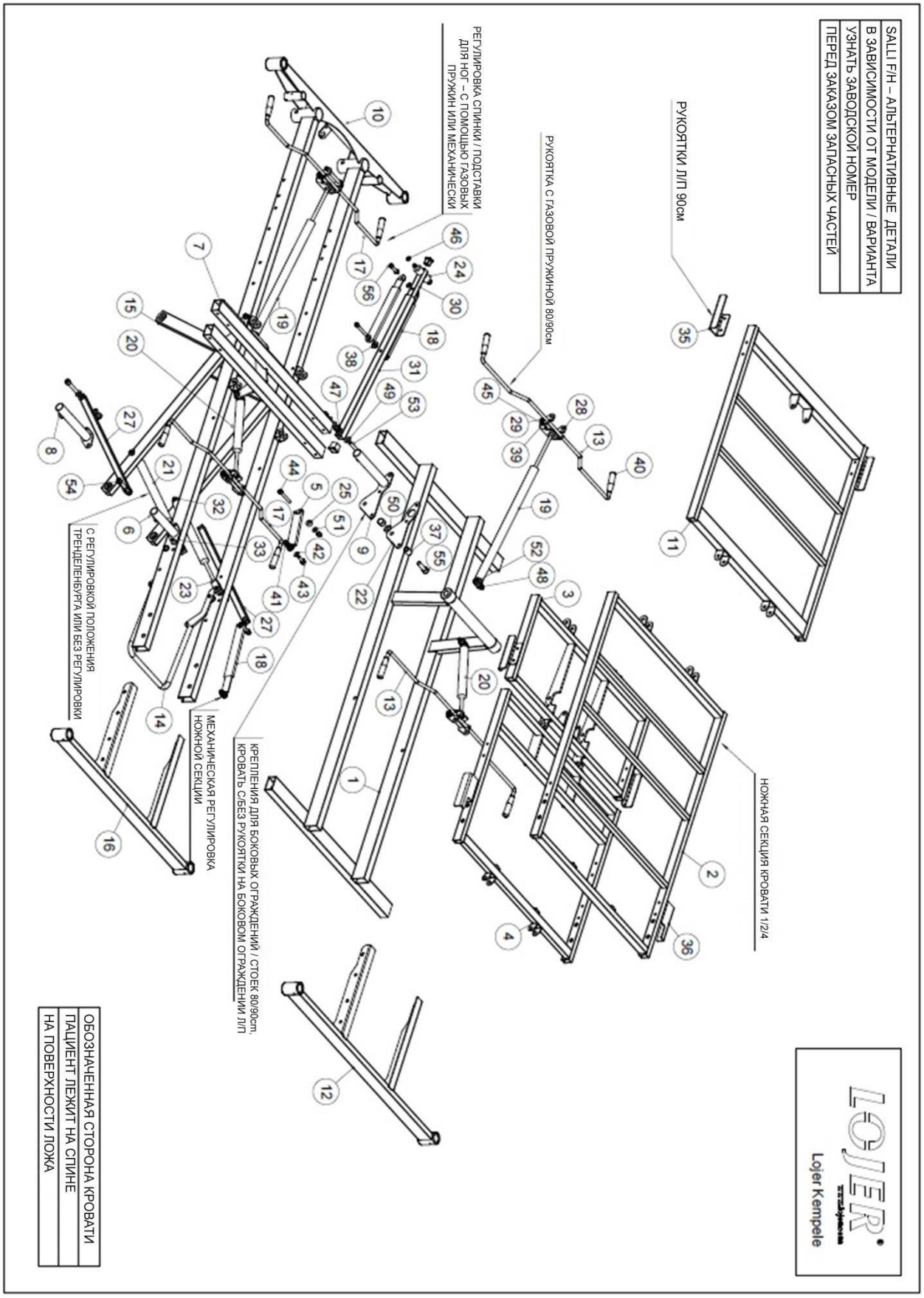
SALLI F/H – АЛЬТЕРНАТИВНЫЕ ДЕТАЛИ
В ЗАВИСИМОСТИ ОТ МОДЕЛИ / ВАРИАНТА
УЗНАТЬ ЗАВОДСКОЙ НОМЕР
ПЕРЕД ЗАКАЗОМ ЗАПАСНЫХ ЧАСТЕЙ
РУКОЯТКИ Л/П 90см
РУКОЯТКА С ГАЗОВОЙ ПРУЖИНОЙ 80/90см
РЕГУЛИРОВКА СПИНКИ / ПОДСТАВКИ ДЛЯ НОГ – С ПОМОЩЬЮ ГАЗОВЫХ ПРУЖИН ИЛИ МЕХАНИЧЕСКИ
НОЖНАЯ СЕКЦИЯ КРОВАТИ 1/2/4
КРЕПЛЕНИЯ ДЛЯ БОКОВЫХ ОГРАЖДЕНИЙ / СТОЕК 80/90cm. КРОВАТЬ С/БЕЗ РУКОЯТКИ НА БОКОВОМ ОГРАЖДЕНИИ Л/П
МЕХАНИЧЕСКАЯ РЕГУЛИРОВКА НОЖНОЙ СЕКЦИИ
С РЕГУЛИРОВКОЙ ПОЛОЖЕНИЯ ТРЕНДЕЛЕНБУРГА ИЛИ БЕЗ РЕГУЛИРОВКИ
ОБОЗНАЧЕННАЯ СТОРОНА КРОВАТИ
ПАЦИЕНТ ЛЕЖИТ НА СПИНЕ
НА ПОВЕРХНОСТИ ЛОЖА
LOJER
Lojer Kempele

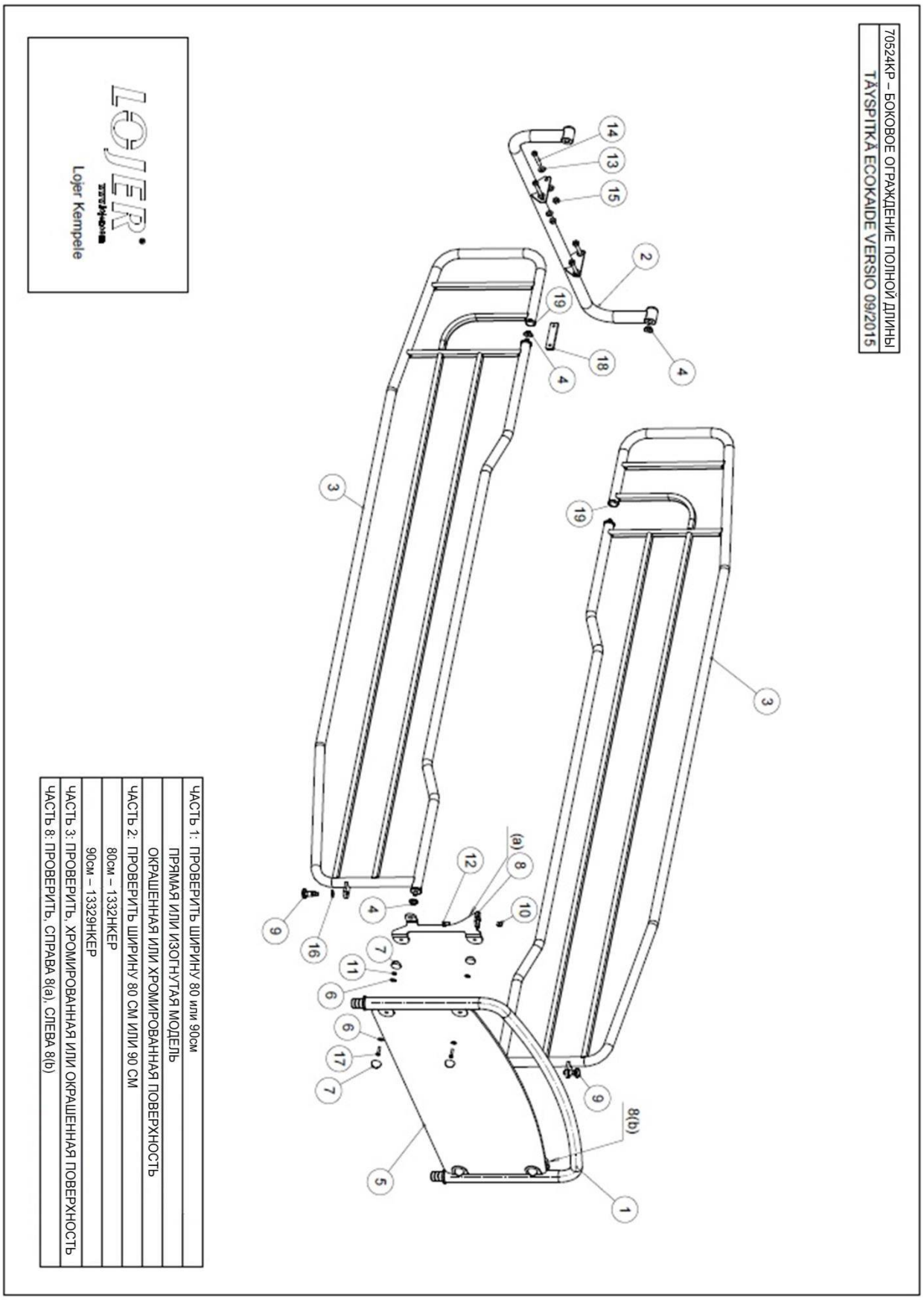
70524KP – БОКОВОЕ ОГРАЖДЕНИЕ ПОЛНОЙ ДЛИНЫ
TÄYSPITKÄ ECOKAIDE VERSIO 09/2015
LOJER
Lojer Kempele
ЧАСТЬ 1: ПРОВЕРИТЬ ШИРИНУ 80 или 90см
ПРЯМАЯ ИЛИ ИЗОГНУТАЯ МОДЕЛЬ
ОКРАШЕННАЯ ИЛИ ХРОМИРОВАННАЯ ПОВЕРХНОСТЬ
ЧАСТЬ 2: ПРОВЕРИТЬ ШИРИНУ 80 СМ ИЛИ 90 СМ
80см – 1332HKEP
90см – 13329HKEP
ЧАСТЬ 3: ПРОВЕРИТЬ, ХРОМИРОВАННАЯ ИЛИ ОКРАШЕННАЯ ПОВЕРХНОСТЬ
ЧАСТЬ 8: ПРОВЕРИТЬ, СПРАВА 8(a), СЛЕВА 8(b)

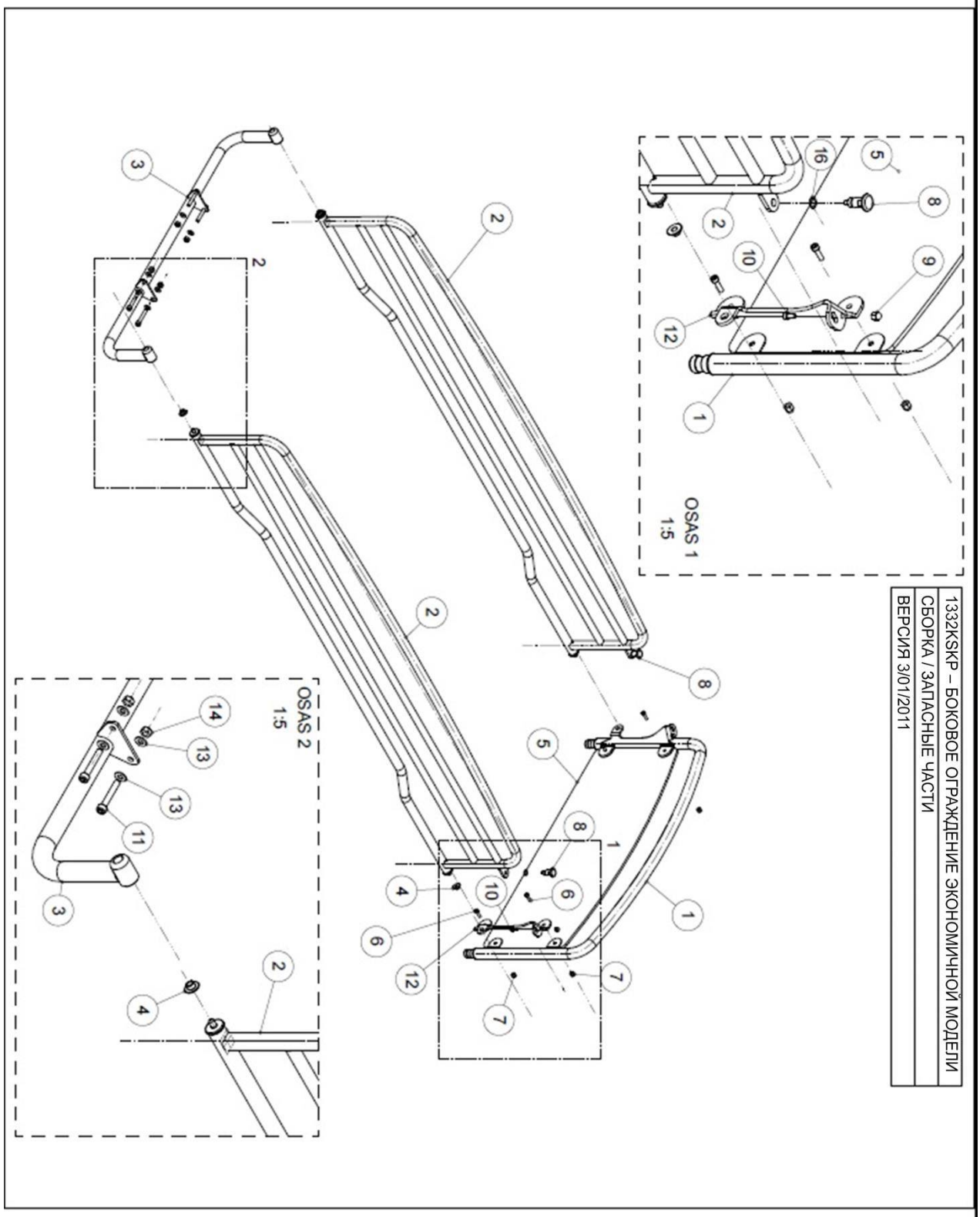
1332KSKP – БОКОВОЕ ОГРАЖДЕНИЕ ЭКОНОМИЧНОЙ МОДЕЛИ
СБОРКА / ЗАПАСНЫЕ ЧАСТИ
ВЕРСИЯ 3/01/2011
OSAS 1
1:5
OSAS 2
1:5

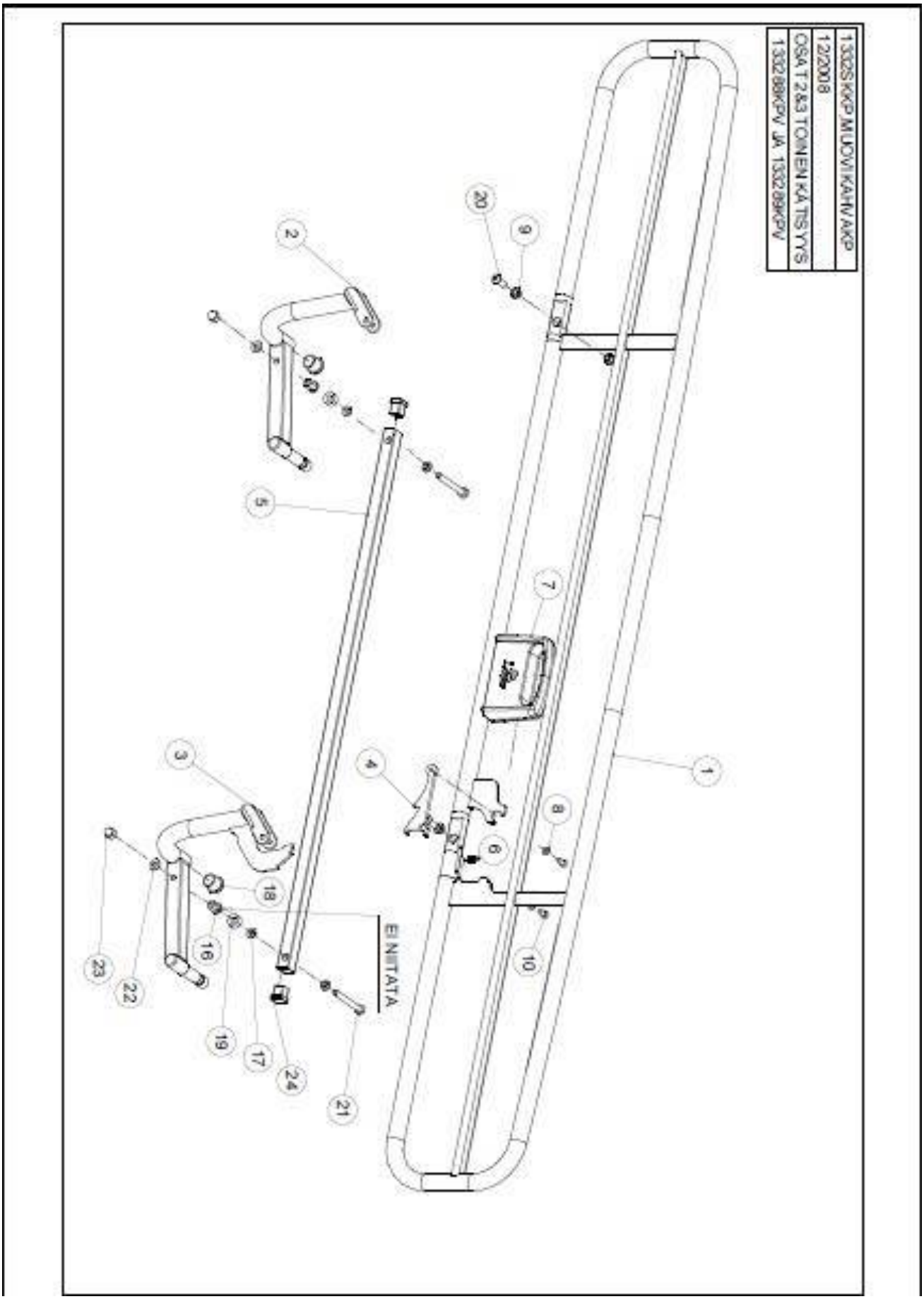
1332SKKP,MUOVIKAHVAKP
12/2008
OSA T 2&3 TOIMENKATSYYS
1332 88KPV JA 1332 89KPV
EI NÄTÄTÄ
1
2
3
4
5
6
7
8
9
10
16
17
18
19
20
21
22
23
24

Все работы по техническому обслуживанию должны оформляться документально: либо с помощью собственного акта осмотра, либо с помощью представленной ниже формы. Необходимо указать все выполненные работы по техническому обслуживанию в соответствии с представленными инструкциями. Необходимо соблюдать внутренние национальные законы. Работы по техническому обслуживанию должны выполняться профессиональными опытными работниками, одобренными учреждениями, которые применяют данные изделия, или производителем.

USE FOLLOWING DOCUMENT FOR RECORDING SERVICES WHEN NEEDED

PRODUCT SERIALNUMBER:

NAME OF TECHNICIAN:

| Y/MTH | 1 | 2 | 3 | 4 | 5 | 6 | 7 | 8 | 9 | 10 | 11 | 12 |
|---|---|---|---|---|---|---|---|---|---|---|---|---|
| 2016 | | | | | | | | | | | | |
| 2017 | | | | | | | | | | | | |
| 2018 | | | | | | | | | | | | |
| 2019 | | | | | | | | | | | | |
| 2020 | | | | | | | | | | | | |
| 2021 | | | | | | | | | | | | |
| 2022 | | | | | | | | | | | | |
| 2023 | | | | | | | | | | | | |
| 2024 | | | | | | | | | | | | |
| 2025 | | | | | | | | | | | | |

| KIND OF CHECK | 2016 OK/NO | 2017 OK/NO | 2018 OK/NO | 2019 OK/NO | 2020 OK/NO | 2021 OK/NO | 2022 OK/NO | 2023 OK/NO | 2024 OK/NO | 2025 OK/NO |
|---|---|---|---|---|---|---|---|---|---|---|
| · MECHANICAL INSPECTION | | | | | | | | | | |
| MATTRESS PLATFORM | | | | | | | | | | |
| MATRESS PLATFORM SUPPORTS | | | | | | | | | | |
| SUBFRAME, SUPPORT PARTS | | | | | | | | | | |
| ATTACHMENTS, BOLTS, PINS etc. | | | | | | | | | | |
| INDIVIDUAL COMPONENTS | | | | | | | | | | |
| · FUNCTIONAL CHECKING | | | | | | | | | | |
| HEIGHT/PLATFORM ADJUSTMENT | | | | | | | | | | |
| SIDERAIL AND ASSECCORIES | | | | | | | | | | |
| TRANSPORT / BRAKE STABILITY | | | | | | | | | | |
| CLEANING | | | | | | | | | | |

ATTENTION, CHANGED PARTS etc. :

Авторские права принадлежат компании «Лойер Ою» 2015 г.

# 11 Контактная информация и справочная литература

**Производитель**

«Лойер Ою»

Putajantie 42

38210 Састамала

Тел: 010 830 6700

Факс: 010 830 6702

Email: firstname.lastname@lojer.com

www.lojer.com

**Техническое обслуживание**

Тел: 010 830 6750

Email: service@lojer.com

www.lojer.com/huolto

**Отдел продаж**

Тел: 010 830 6700

Email: firstname.lastname@lojer.com

## Справочная литература

*Руководство по техническому обслуживанию медицинских кроватей ScanAfia PRO S 2, S 4, TK 2 и TK 4*

*Краткие инструкции по моделям Salli F,H и F/H GPM*